77 51 001 LED-Zusatzscheinwerfer einbauen

\+ 77 51 502

Ausstattungsvariante:

LED-Zusatzscheinwerfer[SZ]

HINWEIS

Die Zusatzscheinwerfer mit LED-Technik sind mit einem Überhitzungsschutz ausgestattet. Wird eine bestimmte Temperatur überschritten, reduzieren die Scheinwerfer die Leuchtstärke und schalten sich in Extremfällen auch aus. Nach ausreichender Abkühlung steht wieder die volle Leuchtstärke zur Verfügung.

Vorarbeiten

=> Spezialwerkzeug Hinterradständer an- und abbauen (bei Motorrädern ohne Kippständer) (Beschreibung in Position: 46 52 510, gegen gesonderte Berechnung)

Soziussitz ausbauen

Fahrersitz ausbauen

Seitenblende am Kraftstoffbehälter links ausbauen

Abdeckung Kraftstoffbehälter links ausbauen

Abdeckung für Ansaugschnorchel links ausbauen

Ansaugschnorchel links ausbauen

Kerntätigkeit

(-) Halter für LED-Zusatzscheinwerfer einbauen

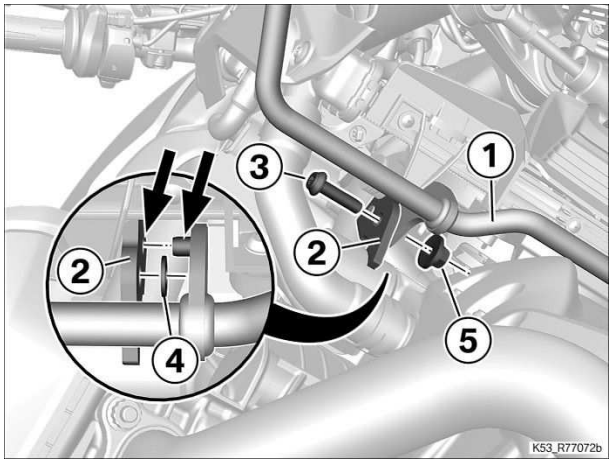

- Halter (1) für LED-Zusatzscheinwerfer an Lasche (2) an Rahmen ansetzen. Dabei darauf achten, dass Führungszapfen (Pfeil) in Bohrung (Pfeil) an Lasche (2) steckt.
- Schraube (3) Distanzscheibe (4) und Mutter (5) handfest einbauen.

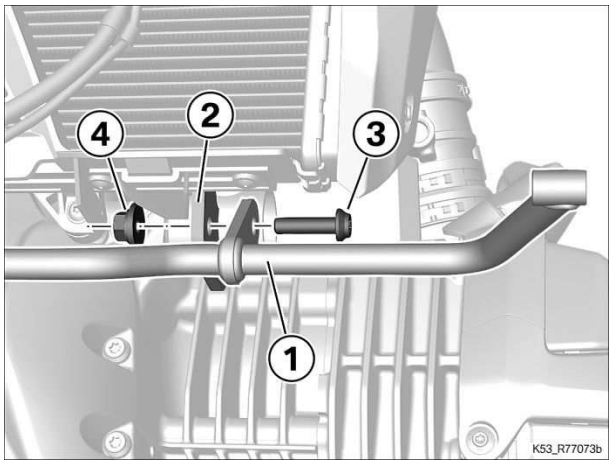

- Halter (1) für LED-Zusatzscheinwerfer an Lasche (2) an Rahmen ansetzen.
- Schraube (3) und Mutter (4) handfest einbauen.

(-) Halter für LED-Zusatzscheinwerfer befestigen

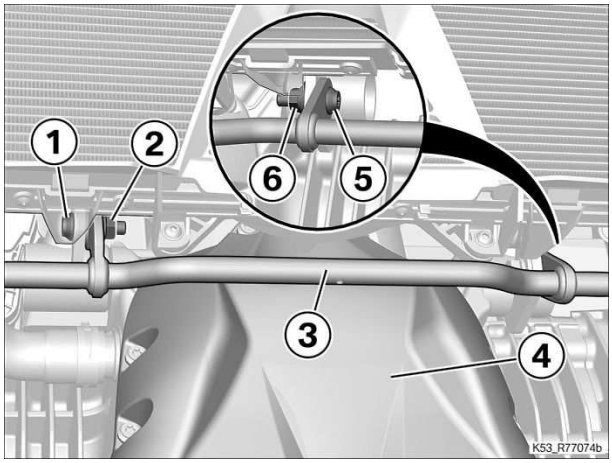

- Schraube (1) mit Mutter (2) festziehen, darauf achten, dass beim Festziehen der Halter (3) für LED-Zusatzscheinwerfer nicht an Kupplungsdeckel (4) anliegt (auf Freigang überprüfen).
- Schraube (5) mit Mutter (6) festziehen.

Anziehdrehmomente		
Halter für Zusatzscheinwerfer an Rahmen		
M8 x 30	19 Nm	

(-) LED-Zusatzscheinwerfer einbauen

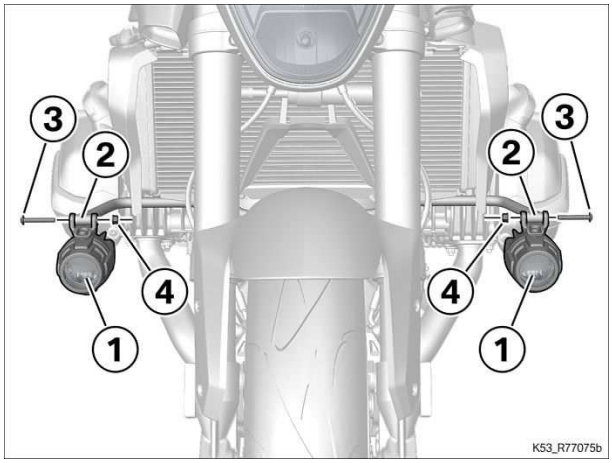

- LED-Zusatzscheinwerfer (1) links und rechts an Halter (2) ansetzen und mit Schrauben (3) und Muttern (4) einbauen.

Anziehdrehmomente		
LED-Zusatzscheinwerfer an Halter		
M6 x 40	6 Nm	

(-) LED-Zusatzscheinwerfer anschließen und Anschlussleitung verlegen

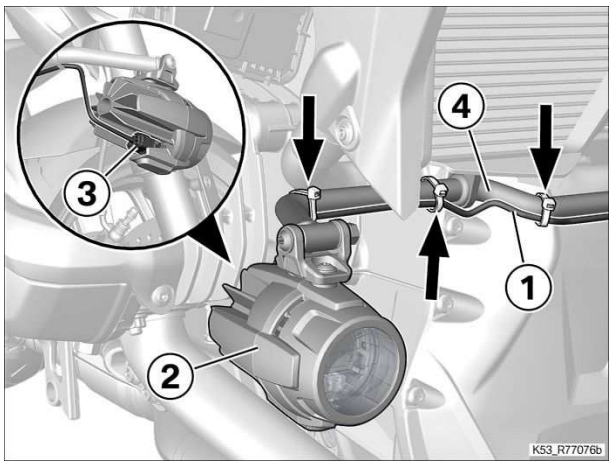

- **Langen** Abzweig von Anschlussleitung (1) zu LED-Zusatzscheinwerfer rechts (2) führen und Stecker (3) verbinden.
- Anschlussleitung (1) weiter zur linken Seite führen und mit Kabelbindern (Pfeile) an Halter (4) befestigen.

- **Kurzen** Abzweig von Anschlussleitung (1) zu LED-Zusatzscheinwerfer rechts (2) führen und Stecker (3) verbinden.
- Anschlussleitung (1) weiter nach oben führen und mit Kabelbindern (Pfeile) an Halter (4) befestigen.

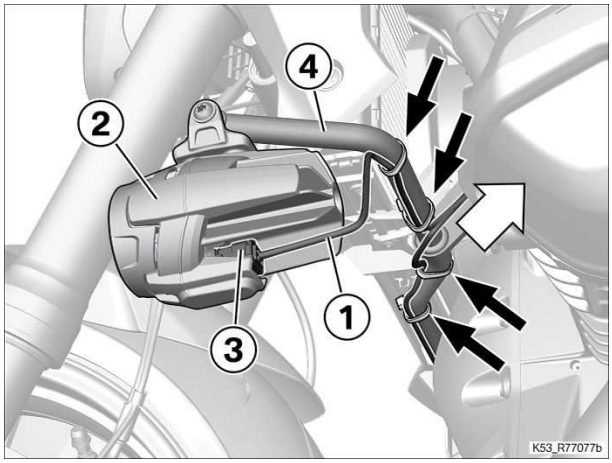

(-) Scheuerschutzfolien aufkleben

HINWEIS

Klebestellen müssen trocken, staub- und fettfrei sein.

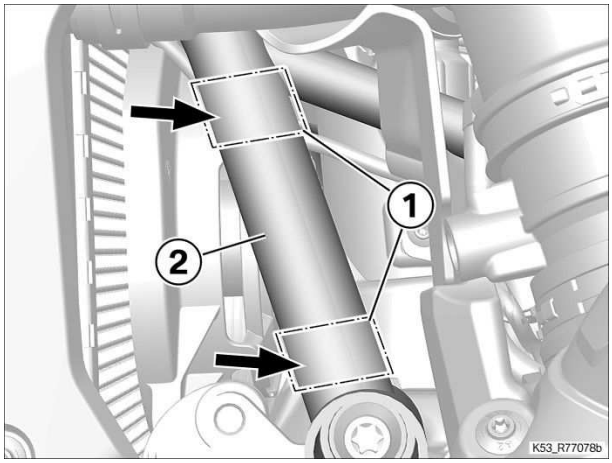

- Eine der drei Scheuerschutzfolien in der Mitte durchschneiden.
- Schutzfolien von Scheuerschutzfolien abziehen.
- Scheuerschutzfolien (1) im dargestellten Bereich (Pfeile) an Rahmenrohr (2) aufkleben.
- Jeweils einen Teil der durchgeschnittenen Scheuerschutzfolie von hinten an den bereits verklebten Scheuerschutzfolien aufkleben, so dass das Rahmenrohr rundum geschützt ist.

(-) Anschlussleitung für LED-Zusatzscheinwerfer verlegen

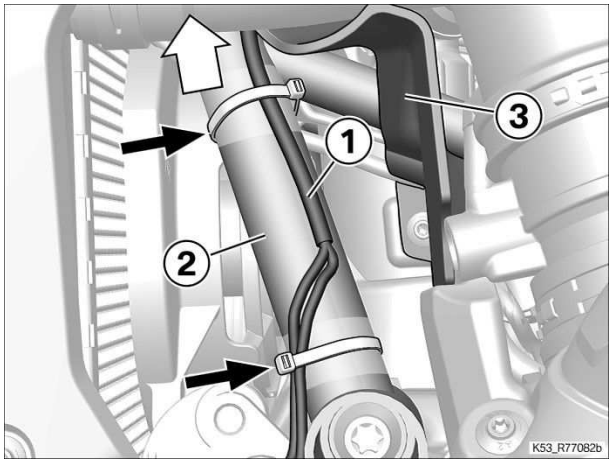

- Anschlussleitung (1) mit Steckern weiter an Rahmenrohr (2) zwischen Rahmenrohr (2) und Hitzeschutz (3) nach oben führen und mit Kabelbindern (Pfeile) befestigen.

(-) Schalter für LED-Zusatzscheinwerfer einbauen

▶ Spiegel links ausbauen

- Abdeckung (4) zurückschieben.
- Kontermutter (3) lockern.
- Spiegel (2) und Linksrechts-Adapter (1) ausbauen.

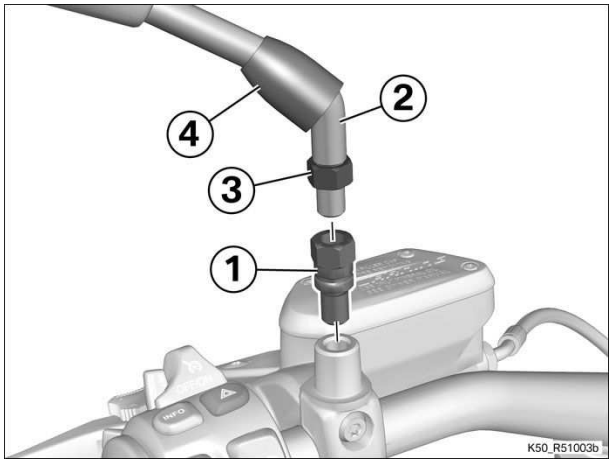

◀

▶ **Klemmbock ausbauen**

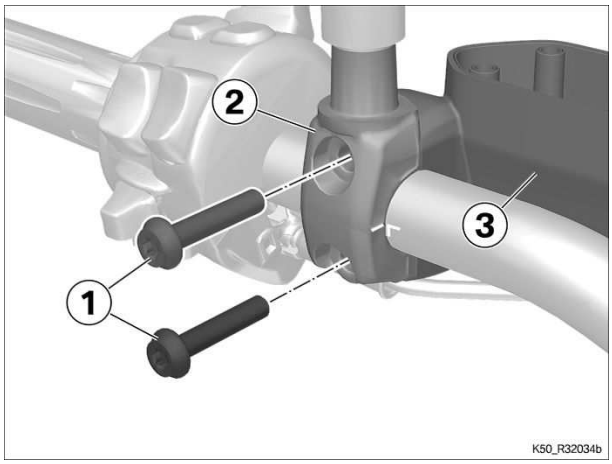

- Schrauben (1) ausbauen.
- Klemmbock (2) von Handarmatur (3) abnehmen.

◀

▶ **Klemmbock an Handarmatur für Kupplungsbetätigung einbauen**

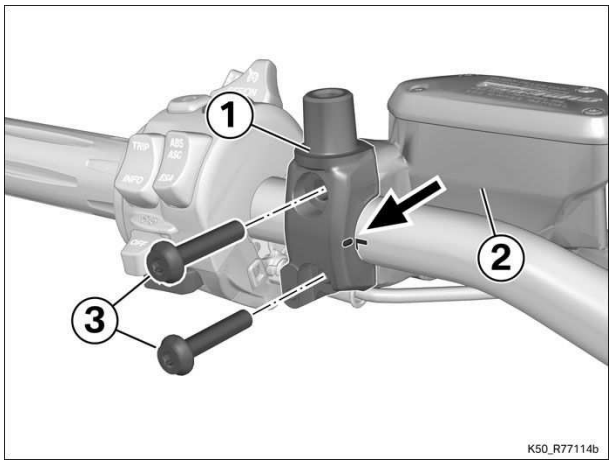

- Klemmbock (1) an Handarmatur (2) ansetzen.
- Schrauben (3) locker einbauen.
- Handarmatur (2) an Markierungen (Pfeil) positionieren.
- Schrauben (3) festziehen.

Anziehdrehmomente		
Handarmatur an Lenker		
M6 x 30	8 Nm	

◀

- Schalter für LED-Zusatzscheinwerfer (1) an Klemmbock (2) ansetzen.
- Schraube (3) einbauen.

Anziehdrehmomente		
Zusatzschalter an Klemmbock		
M5 x 12	2 Nm	

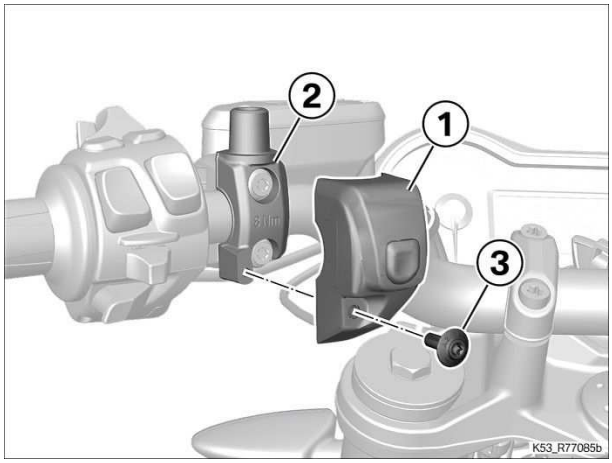

▶ **Spiegel links einbauen**

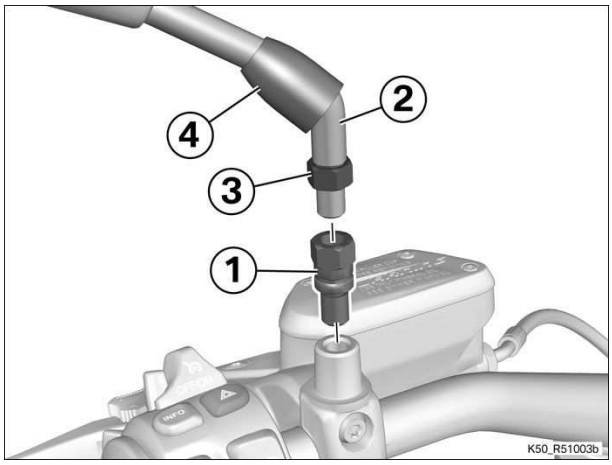

- Linksrechts-Adapter (1) einbauen.

Anziehdrehmomente		
Adapter an Klemmbock		
M10 x 14 - 4.8	25 Nm	

- Spiegel (2) einbauen und ausrichten.
- Kontermutter (3) festziehen.

Anziehdrehmomente		
Spiegel (Kontermutter) an Adapter		
Linksgewinde, M10 x 1,25	22 Nm	

- Abdeckung (4) über Verschraubung schieben.

◀

(-) Stecker für LED-Zusatzscheinwerfer freilegen

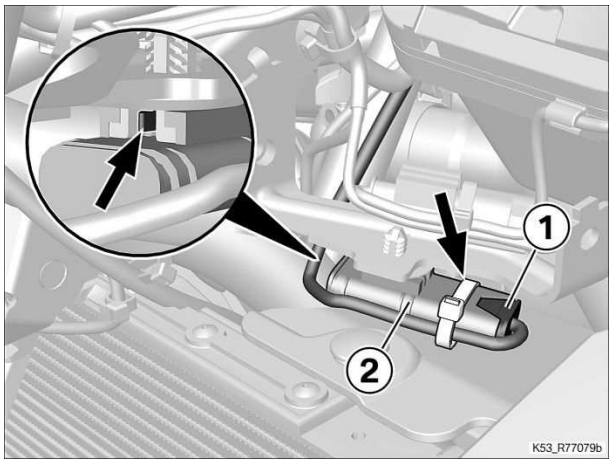

- Kabelbinder (Pfeil) entfernen.
- Nase (Pfeil) zur Seite drücken und Stecker (1) für LED-Zusatzscheinwerfer abziehen.
- Schutzkappe (2) ausbauen.

(-) Anschlussleitung für Schalter LED-Zusatzscheinwerfer verlegen und befestigen

WARNUNG

Behinderung des Lenkeinschlags durch unsachgemäß verlegte Kabel oder Bowdenzüge.

Beeinträchtigung der Fahrsicherheit.

- Freigängigkeit des Lenkers kontrollieren.

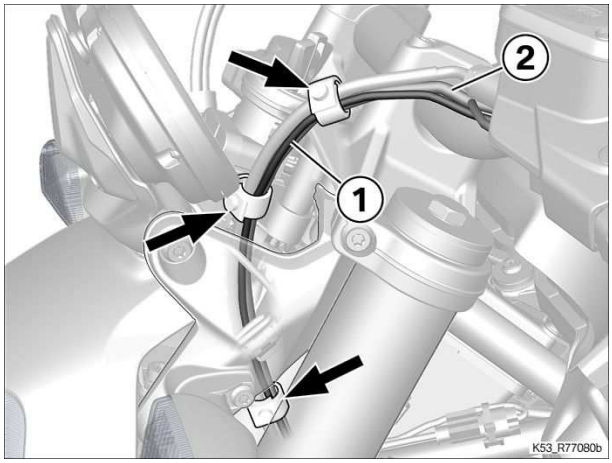

- Gummibänder (Pfeile) öffnen.
- Anschlussleitung (1) parallel zum Kabelbaum (2) entlang nach unten verlegen.
- Anschlussleitung (1) in Gummibänder (Pfeile) einstecken und schließen.

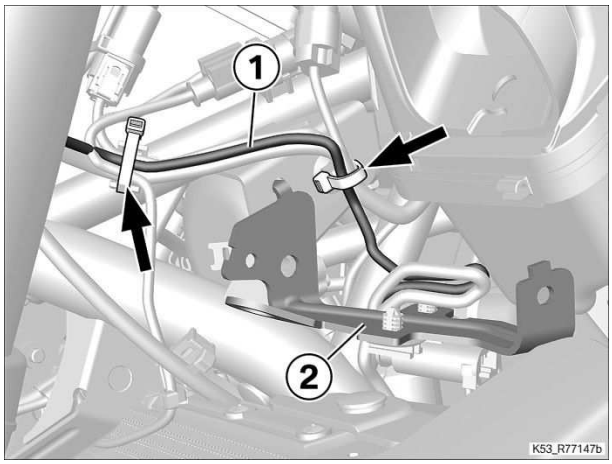

- Original Kabelbinder (Pfeile) entfernen und Anschlussleitung (1) nach unten zu Halter (2) führen. Anschlussleitung (1) mit Kabelbindern (Pfeile) und ggf. zuvor gelösten Leitungen an gleicher Stelle wieder befestigen.

(-) Schalter für LED-Zusatzscheinwerfer und LED-Zusatzscheinwerfer anschließen

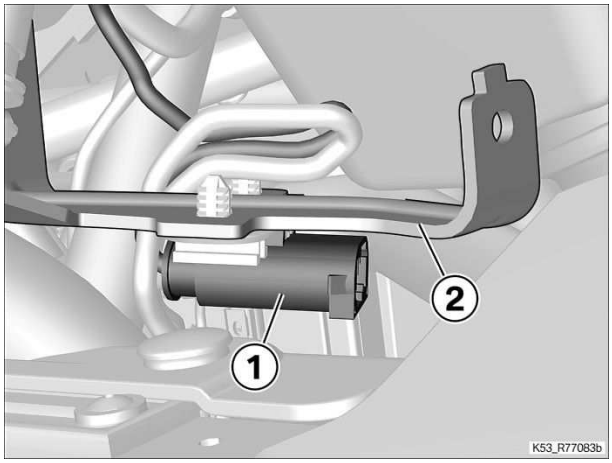

- Stecker (1) für Schalter LED-Zusatzscheinwerfer von unten an Halter (2) befestigen.

- Stecker Leitungsabzweig (1) an Stecker (2) für Schalter LED-Zusatzscheinwerfer anstecken.
- Stecker (3) für Anschlussleitung LED-Zusatzscheinwerfer mit Stecker (4) für LED-Zusatzscheinwerfer verbinden.
- Steckverbindung (3), (4) an Halter (5) befestigen.
- Kabelüberlänge mit einem Kabelbinder (Pfeil) an Halter (5) zurückbinden.

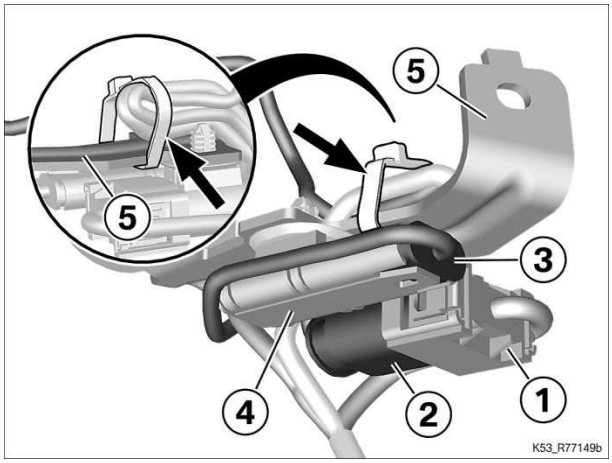

Nacharbeiten

Ansaugschnorchel links einbauen

Abdeckung für Ansaugschnorchel links einbauen

Abdeckung Kraftstoffbehälter links einbauen

Seitenblende am Kraftstoffbehälter links einbauen

Batterieabdeckung ausbauen

BMW Motorrad Diagnosesystem am Fahrzeug anschließen

Software-Aktualisierung mit **ISTA/P** durchführen

BMW Motorrad Diagnosesystem vom Fahrzeug trennen

Batterieabdeckung einbauen

Fahrersitz einbauen

Soziussitz einbauen

Einstellung von LED-Zusatzscheinwerfern prüfen

Endkontrolle der durchgeführten Arbeiten